Wrangler TJ 9/96-

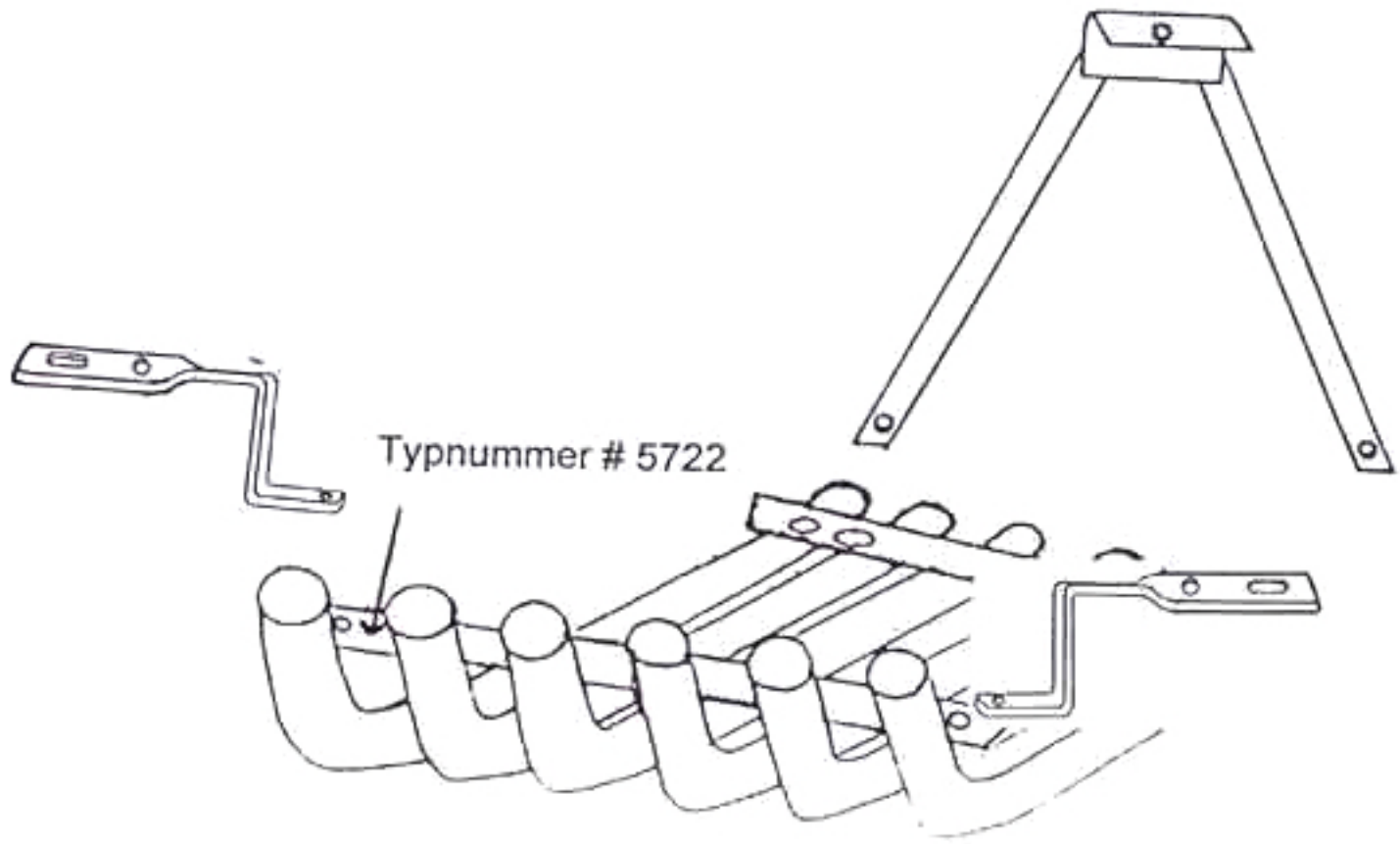

Einbauanleitung Wrangler TJ:

Die Frontstoßstange ist mit je 2 Schrauben von oben und unten am Rahmen verschraubt. Die beiden vorderen Halter des Motorschutzgitters werden mit den unteren Scgrauben der Stoßstange am Rahmen verschraubt. Der Y-Halter wird jetzt am Motorschutzgitter so angeschraubt, daß der abgewinkelte Halter zur Stoßstange zeigt. Die Verschraubung erfolgt an den Haltern für den Stabilisator.